北京和利时电机技术有限公司

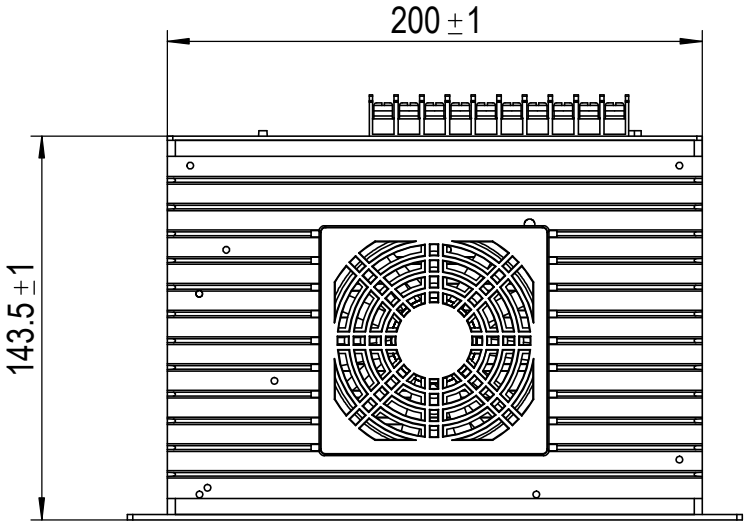

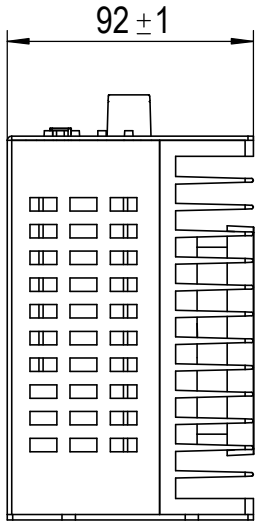

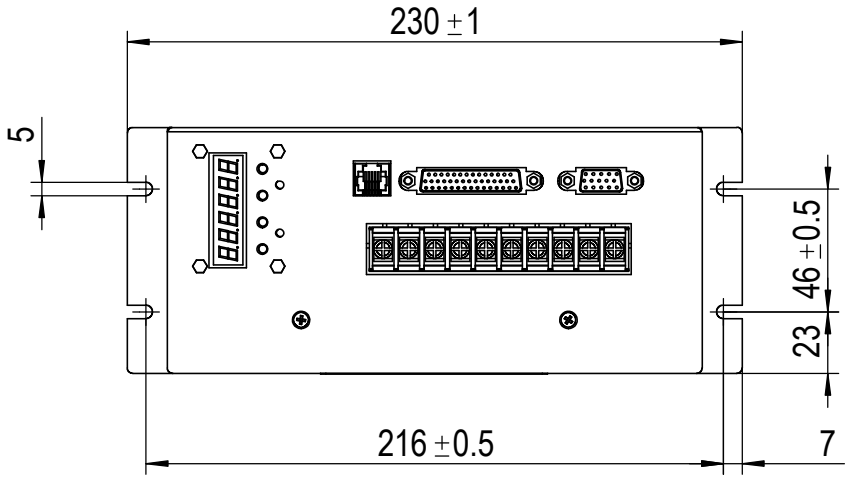

标记	处数	分区	更改文件号	签名	年 月 日	阶 段 标 记	重量	比例		
设计			标准化					1:2		
校核			工艺							
主管设计			审核							
			批准							

001958-HS-0100AE-P22S

SYNTRON 和利时电机

驱动器

共 1 张 第 1 张 | 版本 | 替代

零 件 代 号

借(通)用件登记

描图

描校

旧底图总号

底图总号

签字

日期